Dane aktualne na dzień: 27-11-2026 16:59

Link do produktu: https://sklep.megar.pl/basen-jednokomorowy-op-0116n-0-8m-x-0-5m-glebokosc-0-4m-p-2885.html

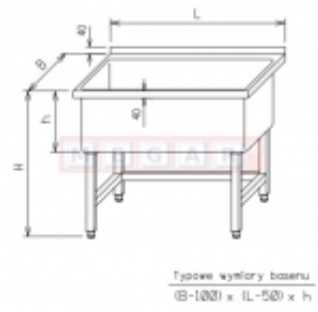

Basen jednokomorowy OP 0116N 0,8m x 0,5m (głębokość 0,4m)

Cena brutto	**1 078,00 zł**
Cena netto	**876,42 zł**
Kod producenta	**OP-0116N 8005008504**
Producent	**Optimet**

Opis produktu

Dane techniczne:
1. Wymiary(mm):
- wysokość (H) - 850
- szerokość (B) - 500
- głębokość komory (h) - 400
- długość (L) - 800

Opis produktu:
Baseny ze stali nierdzewnej przewidziane do eksploatacji w procesie obróbki i płukania warzyw i owoców, w trakcie zmywania naczyń, dużych garnków, itp. Od zlewów różnią się większą i głębszą komorą. Baseny mogą być ustawione na nogach lub na kółkach. Wykonane są w wersji gięto-spawanej ze stali nierdzewnej o grubości 1,25 i 1,5 mm. Otwory odpływowe w basenach przystosowane są pod syfon 1,5 cala. Wszystkie krawędzie wewnętrzne komór basenów są zaokrąglone, co zapobiega gromadzeniu się zanieczyszczeń oraz ułatwia utrzymanie czystości. Dno komory wyprofilowane jest w sposób zapewniający całkowite odprowadzenie wody.Mogą one również, na specjalne życzenie klienta, zostać przystosowane pod młynek do rozdrabniania odpadów organicznych 3,5 cala. Powierzchnie są szlifowane na mokro z zachowaniem struktury liniowej. Baseny posiadają stopki regulacyjne umożliwiające wypoziomowanie w zakresie -5 do +30 mm.

Uwaga!
Podane wymiary są wymiarami zewnętrznymi. Wszystkie oferowane meble nierdzewne wykonywane są na indywidualne zamówienie według wytycznych klienta. Standardowo basen wyposażony jest w rant tylny, ranty boczne wymagają dopłaty. Niestandardowe wymiary komory, otwór pod baterię oraz otwór pod rozdrabniacz odpadów wymagają opisania na zamówieniu w polu komentarza. Czas realizacji zamówienia wynosi ok. 14 dni roboczych. W niektórych przypadkach termin ten może ulec wydłużeniu.