Dane aktualne na dzień: 26-11-2026 18:34

Link do produktu: https://sklep.megar.pl/polka-wiszaca-op-0271-2-0m-x-0-25m-p-3441.html

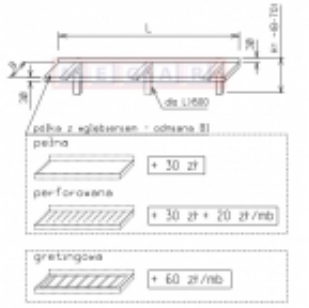

Półka wisząca OP 0271 2,0m x 0,25m

Producent	**Optimet**

Opis produktu

Dane techniczne:
1. Wymiary(mm):
  - szerokość (B) - 250
- długość (L) - 2000
2. Pojedyncza

Opis produktu:
Półki wiszące ze stali nierdzewnej przewidziane do składowania i przechowywania sprzętu kuchennego, środków czystości i produktów spożywczych w kuchniach oraz w obiektach zbiorowego żywienia. Półki są wykonane z blachy grubości 1,0 i 1,25 mm.

Uwaga!
Podane wymiary są wymiarami zewnętrznymi. Wszystkie oferowane meble nierdzewne wykonywane są na indywidualne zamówienie według wytycznych klienta. Czas realizacji zamówienia wynosi około 14 dni roboczych. W niektórych przypadkach termin ten może ulec wydłużeniu.