Dane aktualne na dzień: 26-11-2026 21:57

Link do produktu: https://sklep.megar.pl/polka-wiszaca-op-0271-2-6m-x-0-4m-p-3416.html

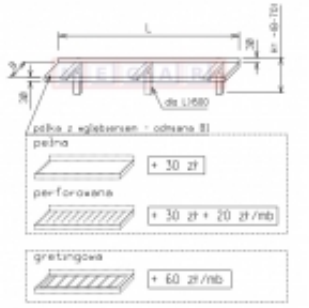


# Półka wisząca OP 0271 2,6m x 0,4m

| | |
|---|---|
| Producent | **Optimet** |

## Opis produktu

**Dane techniczne:**
1. Wymiary(mm):
  - szerokość (B) - 400
- długość (L) - 2600
2. Pojedyncza

**Opis produktu:**
Półki wiszące ze stali nierdzewnej przewidziane do składowania i przechowywania sprzętu kuchennego, środków czystości i produktów spożywczych w kuchniach oraz w obiektach zbiorowego żywienia. Półki są wykonane z blachy grubości 1,0 i 1,25 mm.

**Uwaga!**
**Podane wymiary są wymiarami zewnętrznymi. Wszystkie oferowane meble nierdzewne wykonywane są na indywidualne zamówienie według wytycznych klienta. Czas realizacji zamówienia wynosi około 14 dni roboczych. W niektórych przypadkach termin ten może ulec wydłużeniu.**