Dane aktualne na dzień: 26-11-2026 10:40

Link do produktu: https://sklep.megar.pl/polka-wiszaca-op-0273-2-6m-x-0-3m-p-3361.html

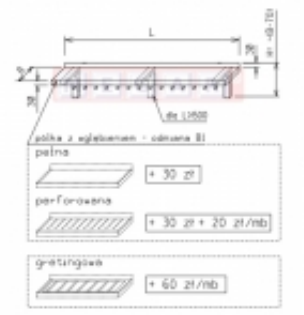

Półka wisząca OP 0273 2,6m x 0,3m

Producent	**Optimet**

Opis produktu

Dane techniczne:
1. Wymiary(mm):
  - szerokość (B) - 300
- długość (L) - 2600
2. Pojedyncza, z wieszakami na sztućce

Opis produktu:
Półki wiszące ze stali nierdzewnej przewidziane do składowania i przechowywania sprzętu kuchennego, środków czystości i produktów spożywczych w kuchniach oraz w obiektach zbiorowego żywienia. Półki są wykonane z blachy grubości 1,0 i 1,25 mm.

Uwaga!
Podane wymiary są wymiarami zewnętrznymi. Wszystkie oferowane meble nierdzewne wykonywane są na indywidualne zamówienie według wytycznych klienta. Czas realizacji zamówienia wynosi około 14 dni roboczych. W niektórych przypadkach termin ten może ulec wydłużeniu.