Dane aktualne na dzień: 28-11-2026 22:29

Link do produktu: https://sklep.megar.pl/stol-roboczy-lo-137-1-6m-x-0-6m-p-877.html

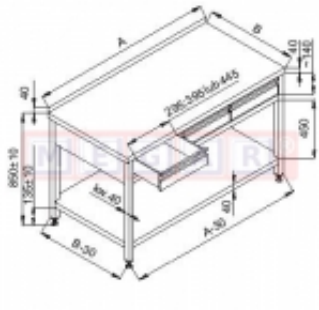

Stół roboczy LO 137 1,6m x 0,6m

Producent	**Lozamet**

Opis produktu

Dane techniczne:
1.Wymiary (mm):
- szerokość (B) - 600
- długość (L) - 1600
  - wysokość - 850±15
2. Blat standardowy typu B (dostępne warianty typu A,C,D,E), 1600 mają trzy szuflady.

Opis produktu:
Stoły ze stali nierdzewnej przewidziane do eksploatacji w trakcie przygotowywania i obróbki wstępnej artykułów spożywczych (np.mięsa, warzyw, owoców itp.). Płyty robocze stołów wykonane są ze stali nierdzewnej o grubości 1,0 mm, wygłuszone płytą wiórową gładką laminowaną o grubości 18 mm przyklejoną od spodu do blachy (klej spełnia wymogi PZH odnośnie stosowania w przemyśle spożywczym). Tył i boki płyt mogą posiadać tzw. "rant", który zabezpiecza przed zsuwaniem się odpadów z części roboczej w szczeliny przy ścianie kuchni lub pomiędzy stołem a innym sprzętem (np.szafą, czy lodówką). Rant podwyższa wysokość mebli o 4 cm , co należy uwzględnić jeśli stół będzie stał przy oknie, gdzie wystający parapet może uniemożliwiać dosunięcie stołu do ściany. Stoły wyposażone są w stopki z tworzywa z zakresem regulacji -5 do +30 mm. Stelaże stołów są wykonane z rury kwadratowej 40x40 mm, korpusy szafek, półki, drzwi w szafkach i szufladach są wykonane z blachy grubości 0,8 mm. Dodatkowym wyposażeniem stołów mogą być: półki oraz szafki z szufladami lub drzwiami.

Uwaga!

Podane wymiary są wymiarami zewnętrznymi. Wszystkie oferowane meble nierdzewne wykonywane są na indywidualne zamówienie według wytycznych klienta. Czas realizacji zamówienia wynosi ok. 14 dni roboczych. W niektórych przypadkach termin ten może ulec wydłużeniu.